25 288 000 **EUROSMART ENSEMBLE DE DOUCHE ENCASTRÉ AVEC TEMPESTA 250**

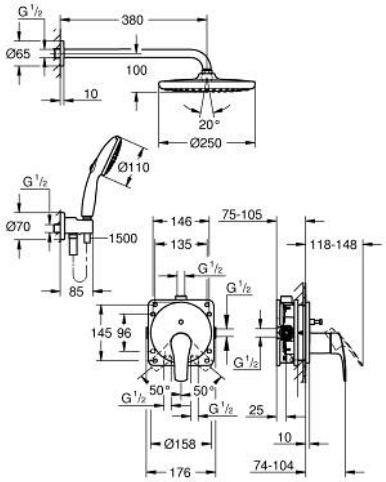

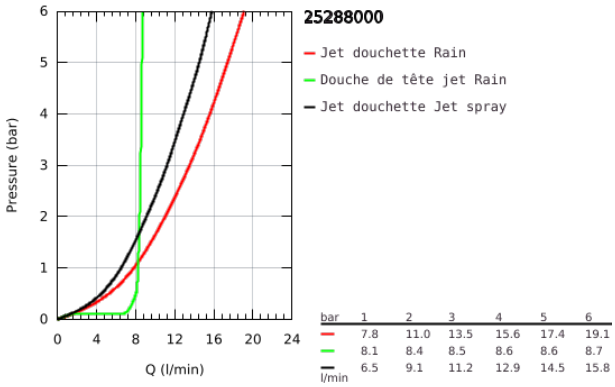

DESCRIPTION DU PRODUIT

- Colour: Chromé
- Composé de :
- Mitigeur monocommande encastré 2 sorties avec inverseur (24 043)
- GROHE Rapido SmartBox corps encastré universel 1/2 (35 604)
- Douche de tête Tempesta 250 débit limité inférieur à 9.5 l/min (26 668) inclus bras de douche mural 380 mm
- Douchette Tempesta 110 2 jets (27 597)
- Coude de sortie douche 1/2 avec support mural de douche (28 679)
- Flexible Rotaflex 1500 mm (28 409)
- Limiteur de débit inférieur à 9.5 l/min pour douchette (livré non monté)